Product data sheet

TEMPLED RAYFIELD V3 600 - 35X85 4000K
368254
TEMPLED

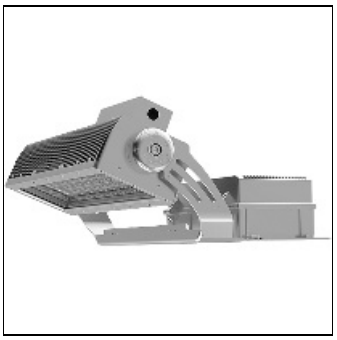

IP 66 IK 08

LED-Hochleistungs-Flutlichtsystem, modularer Gesamtaufbau mit austauschbaren Komponenten (Netzteile, LED-Lichtfelder, Lichtlenkungsoptiken, Abdeckscheiben), abnehmbare und getrennt installierbare Netzteilbox, Leistungsaufnahme: 600 Watt inkl. Vorschaltgerät, Lichtstrom: ca. 96.000 Lumen, Farbtemperatur: 4.000 K, Abstrahlwinkel: 35x85 Grad asymmetrisch, Hochleistungslichtlenkungsoptiken, Schutzart: IP66, DALI-Dimmung optional, Hochvoltausführung optional, 5 Jahre Garantie, 10 Jahre Ersatzteilgarantie, Eingangsspannung AC: 100-240 VAC - 50/60 Hz, Eingangsspannung DC: 127-250 VDC, weitere Daten gemäß Produktblatt.

Light output 1 (integrated)

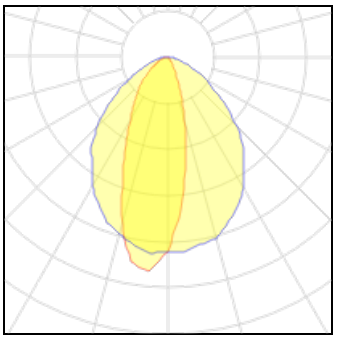

Lamp type	LED	CCT	4000 K
Nominal lamp power	600 W	CRI	70
Total flux	96000 lm	LOR	100%
Luminous efficacy	160 lm/W	Total power	600 W

Mounting mode

Ceiling mounted, Floor mounted

Shape and measurements

Length: 26.10 in
Width: 11.69 in
Height: 9.57 in

Design

Color of housing: Silver gray

Electric

System power: 600 W
Appliance Class: I

Protection

IP: 66
IK: 08

Other operating numbers

Ambient temperature range: -40...122°F